FIBOX
Enclosing innovations

MNX ABS 125/125 HG

Фотография образца

Код продукта:	ABS 125/125 HG	**EAN**:	6418074022882
Код:	6081310	**Номер EI**:	
Описание:	Корпус, ABS	Финляндия:	3420535
Примечания:	Серая крышка	Электрический № Дания:	8212023217
		Электрический № Италия:	7361065
		Электрический № Швеция:	2535736

Включая: Основание с TPE прокладкой, винты для монтажной панели и DIN-рейки и крышка с полиамидными винтами.

Размеры:	**Длина**	**Ширина**	**Высота**
mm:	130	130	125
дюйм:	5.1	5.1	4.9

Materials:

Материал:	АБС
Цвет основы:	RAL 7035
Материал шурупов крышки:	полиами
Цвет крышки:	RAL 7035
Цвет шурупов крышки:	серый
Материал прокладки:	TPE

Температуры:

Температура °C (кратковременно):	-40 … 80 °C
Температура °C (непрерывно):	-40 … 60 °C
Температура °F (кратковременно):	-40 … 175 °F
Температура °F (непрерывно):	-40 … 140 °F

Аксессуары:

MIV 125	Монтажная панель

Аксессуары:

MIN 10	DIN-15 Монтажная рейка
MIV 10	DIN-35 Монтажная рейка
FP A 125/130	Передняя панель
HFP 130	Передняя панель петлевая серия, 2 шт
FP 22046	Набор напольного крепления (4 шт)

Класс:

Входная защита (EN 60529): IP66/IP67

Сопротивляемость воздействию (EN 62262): IK07

Электрическая изоляция: полностью изолированы

Без галогена (DIN/VDE 0472? Часть 815): 1

Класс воспламеняемости: UL 94 HB

Тест нагретого проводника (IEC 695-2-1) °C: 650

Класс NEMA: NEMA 1, 4, 4X, 6

Сертификаты:

SGS Fimko

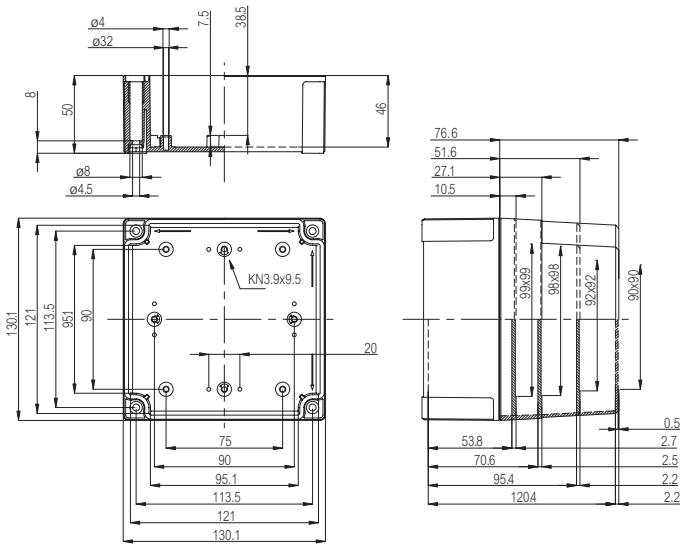

© Fibox Oy, Данные могут быть изменены без уведомления (напечатан: 25.8.2020)