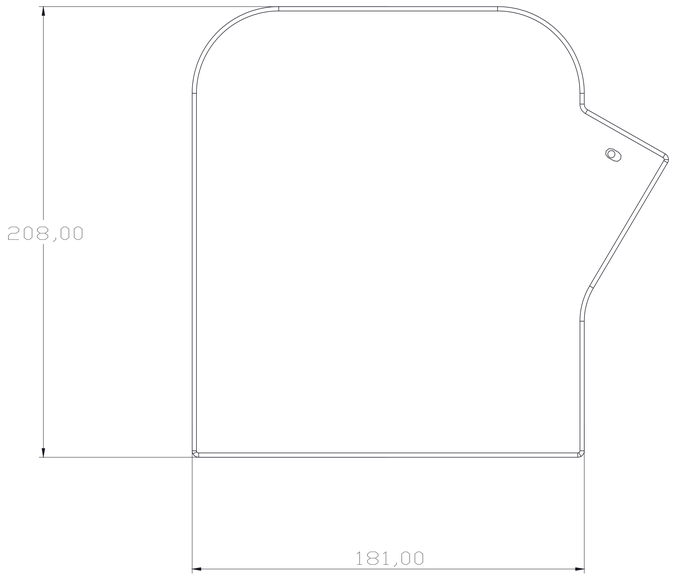

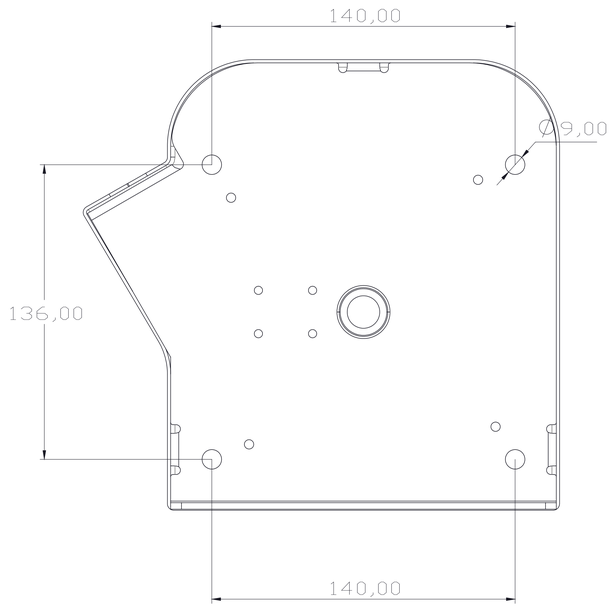

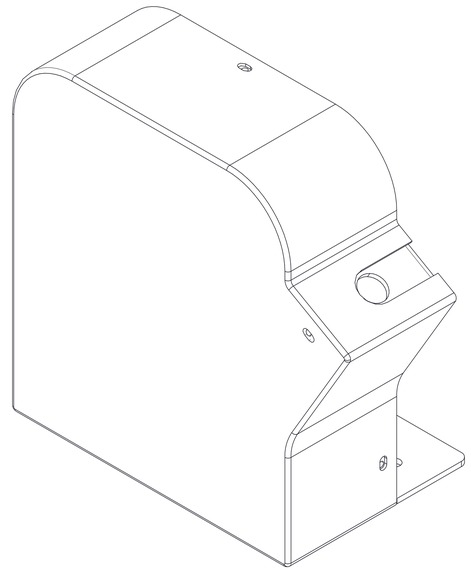

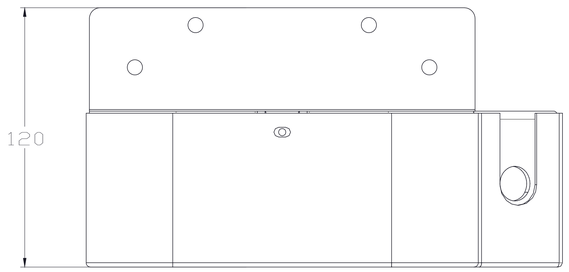

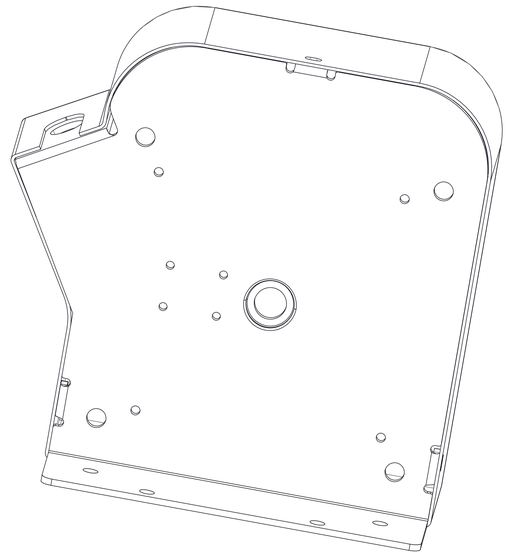

标记	处数	分区	更改文件号	签名	年 月 日	阶段标记	重量	比例	图样名称*															
设计			标准化																					
校核			工艺				282	1:1																
主管设计			审核						图样代号*															
			批准			共 张 第 张		版本	替代															

零件代号

借(通)用件登记

描 图

描 校

旧底图总号

底 图 总 号

签 字

日 期