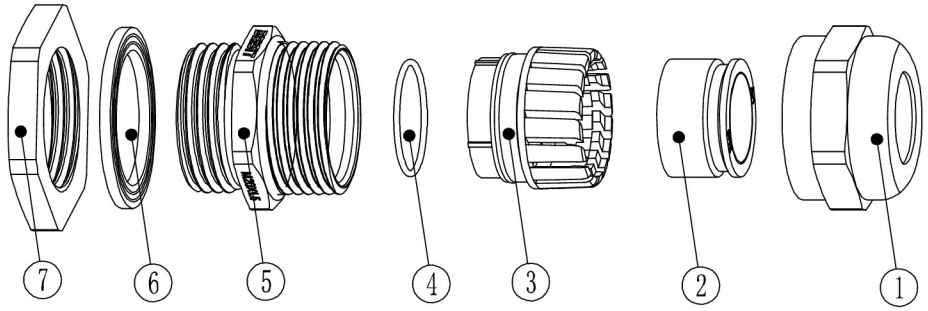

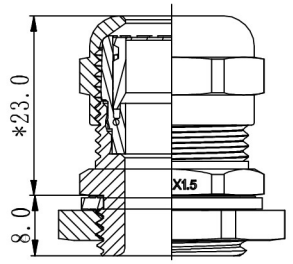

版本号 Version Number	内容 Content	设计 Content	日期 Date
A1			
A2			

表面镀层 Plating	钝化	
防护等级 Protection Degree	IP68	
工作温度 Operating Temp	-40~100	℃
*主体安装扭力 *Torque for Body	7~9	N.m
*迫帽安装扭力 *Torque for Sealing Nut	4~5	N.m
线径范围 Cable Range	6~12	mm
建议开孔尺寸(通孔) Recommended Opening Size(Through Hole)	Ø20.2	mm
名称 Name	参数 Parameter	单位 Unit

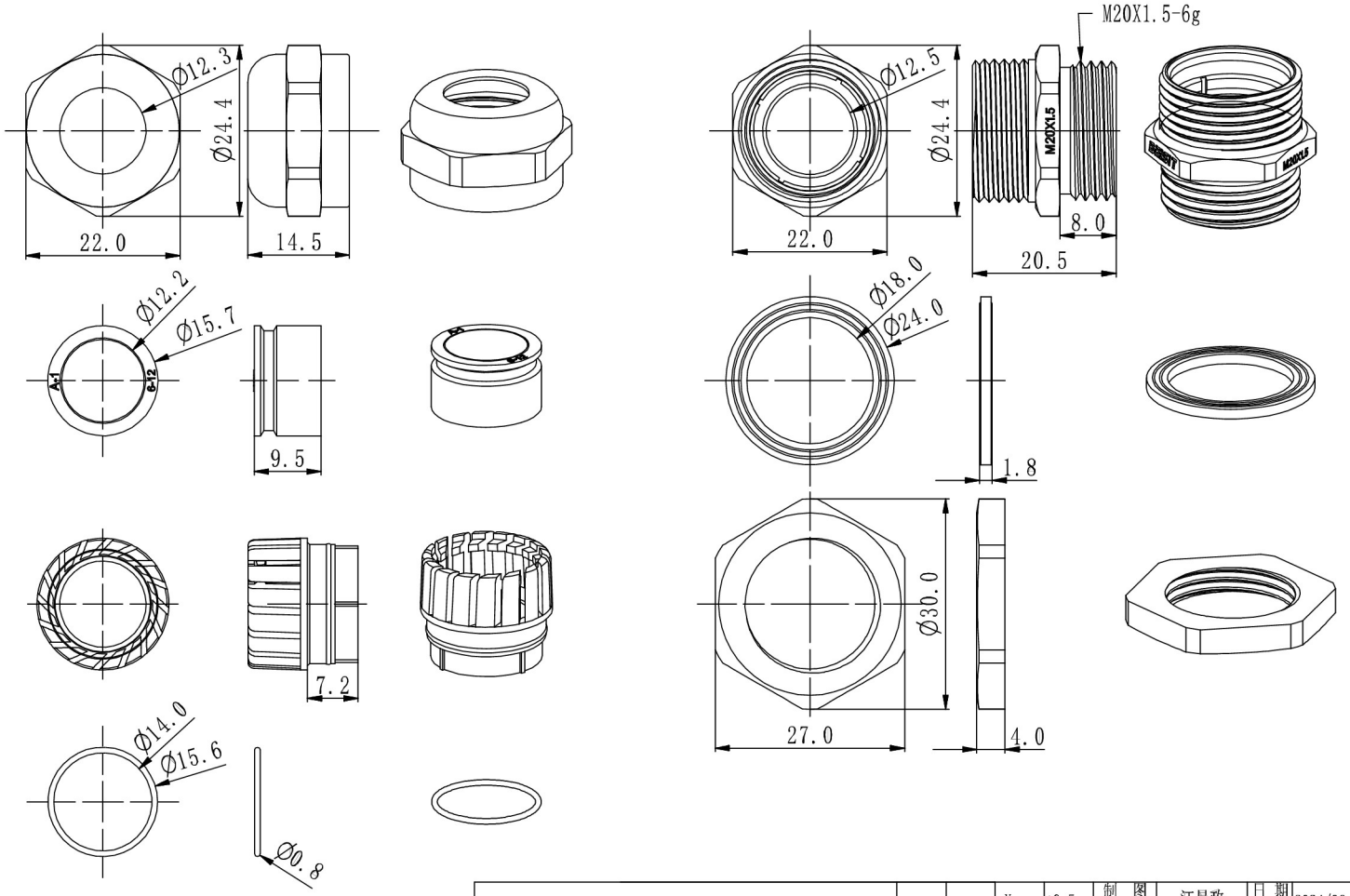

注：1.*表示在安装过程中参数可能会发生变化；

2.因电缆型号<材质、结构>及使用环境等因素存在差异，安装扭力值可根据客户实际情况进行调整；

3.防水圈封口膜防护等级IP55。

Note:1.'*'indicates that parameters may change during installation.

2. Due to the difference of cable specification(material, structure) and working environment and other factors, installationtorque valuecan be adjusted according to actual situation.

3.Waterproof ring sealing film Protection grade IP55.

序号 Serial No	名称 Name	材料 Material	数量 Qty	旧零件编号 Old Part No	新零件编号 New Part No
7	六角螺母 Lock Nut	304	1		4003020000031
6	垫片 Gasket	SI	1	2761201899	4015120000025
5	主体 Body	304	1	/	/
4	O型圈 O-Ring	EPDM	1	2860131408	4015060000013
3	夹紧爪 Claw	PA	1	2231130112	4002010000005
2	防水圈 Seal	SI	1	2720131203	4015010000046
1	迫紧螺帽 Sealing Nut	304	1		4001020000047

颜色（色号） Color (Color Number)		BEISIT	密级 Security Classification	机密 Confidential	X	±0.5	制图 Drawer	江昊政	日期 Date	2024/06/25	产品名称 Item Name: 金属电缆固定头 Metal Cable Gland; 旧产品物料号 Old Product Material No:
					X.X	±0.3	设计 Designer	李茂林	日期 Date	2024/06/25	新产品物料号 New Product Material No: /
					X.XX	±0.08	标准化 Standard	王雪芝	日期 Date	2024/06/25	重量 Quality: / ; 螺纹规格 Thred specification: M20X1.5 ; 倍仕得货号 Beisit No: M2012SS
备注 Note	装配时涂润滑剂				单位 Unit	MM	批准 Ratify by	李小强	日期 Date	2024/06/25	
					共1页 Number of Pages		第1页 Pagination		视图 View		比例 Scale: 1:1 ; 版次 Edition: A0 ; 阶段 Stage: 量产