版本号 Version Number	内容 Content	设计 Content	日期 Date
A1			
A2			

防护等级 Protection Degree	IP68	
工作温度 Operating Temp	-20~80	℃
*主体安装扭力 *Torque for Body	5~6	N.m
建议开孔尺寸(通孔) Recommended Opening Size(Through Hole)	Ø25.2	mm
名称 Name	参数 Parameter	单位 Unit

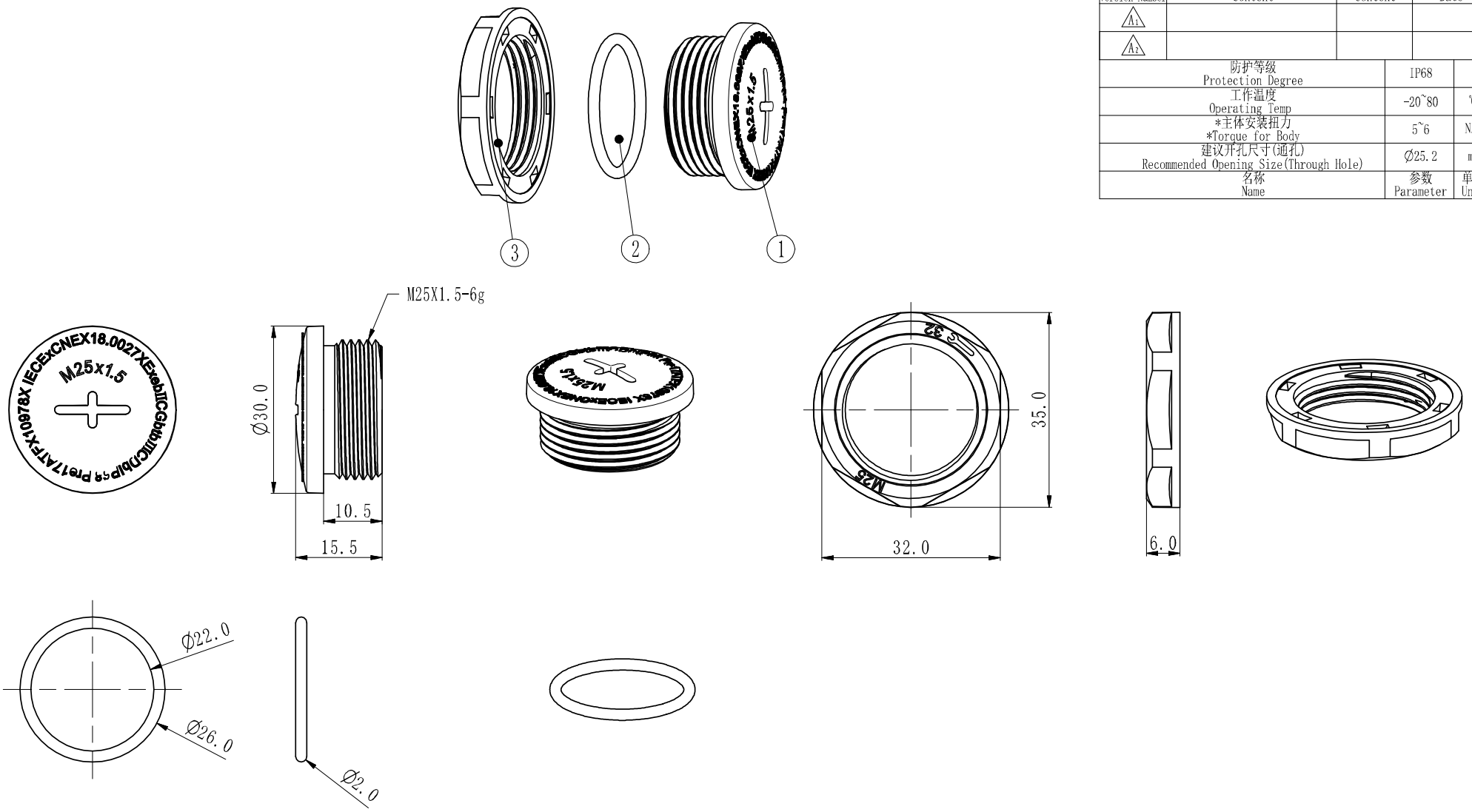

序号 Serial No	名称 Name	材料 Material	数量 Qty	旧零件编号 Old Part No	新零件编号 New Part No
3	六角螺母 Lock Nut	PA	1	0270250301	4003060000001
2	O型圈 O-Ring	SI	1	2760252296	4015060000004
1	圆形堵塞件 Screw Plugs	PA	1	0284250301	4011030000001

颜色（色号） Color (Color Number)	黑色(RAL9005) Black(RAL9005)	X	±0.5	制图 Drawer		日期 Date	2022/01/10	产品名称 Item Name	尼龙圆形堵塞件 Nylon Screw Plugs		旧产品物料号 Old Product Material No	1103060000005
		X.X	±0.3	设计 Designer		日期 Date	2022/01/10				新产品物料号 New Product Material No	1103060000011
		X.XX	±0.08	标准化 Standard		日期 Date	2022/01/10	重量 Quality		螺纹规格 Thred specification	M25X1.5	倍仕得货号 Beisit No	Ex-SPM2511B
备注 Note		单位 Unit	MM	批准 Ratify by		日期 Date	2022/01/10						
		共1页 Number of Pages		第1页 Pagination		视图 View		比例 Scale	1:1	版次 Edition	A0	阶段 Stage	量产