FIBOX
Enclosing innovations

MNX PCM 125/75 T

Фотография образца

Код продукта:	PCM 125/75 T	**EAN**:	6418074038210
Код:	6016908	**Номер EI**:	
Описание:	Корпус, поликарбонат	Финляндия:	3421661
Примечания:	Матовая прозрачная крышка	Электрический № Дания:	8212027093
		Электрический № Италия:	7342027
		Электрический № Швеция:	2535415

Включая: Основание с метрическим заглушками и TPE прокладкой, винты для монтажной панели и DIN-рейки и крышка с полиамидными винтами.

Размеры:	**Длина**	**Ширина**	**Высота**
mm:	130	130	75
дюйм:	5.1	5.1	3.0

Materials:

Материал:	Поликарбонат
Цвет основы:	RAL 7035
Материал шурупов крышки:	полиами
Цвет крышки:	Копченый серый
Цвет шурупов крышки:	черный
Материал прокладки:	TPE

Температуры:

Температура °C (кратковременно):	-40 … 120 °C
Температура °C (непрерывно):	-40 … 80 °C
Температура °F (кратковременно):	-40 … 250 °F
Температура °F (непрерывно):	-40 … 175 °F

Аксессуары:

MIV 125	Монтажная панель

Аксессуары:

MIN 10	DIN-15 Монтажная рейка
MIV 10	DIN-35 Монтажная рейка
FP A 125/130	Передняя панель
HFP 130	Передняя панель петлевая серия, 2 шт
FP 22046	Набор напольного крепления (4 шт)

Класс:

Входная защита (EN 60529): IP66/IP67
Сопротивляемость воздействию (EN 62262): IK08
Электрическая изоляция: полностью изолированы
Без галогена (DIN/VDE 0472? Часть 815): 1
УФ-защита: UL 508
Класс воспламеняемости: UL 746C 5"
Тест нагретого проводника (IEC 695-2-1) °C: 960
Класс NEMA: NEMA 1, 4, 4X, 6

Сертификаты:

SGS Fimko

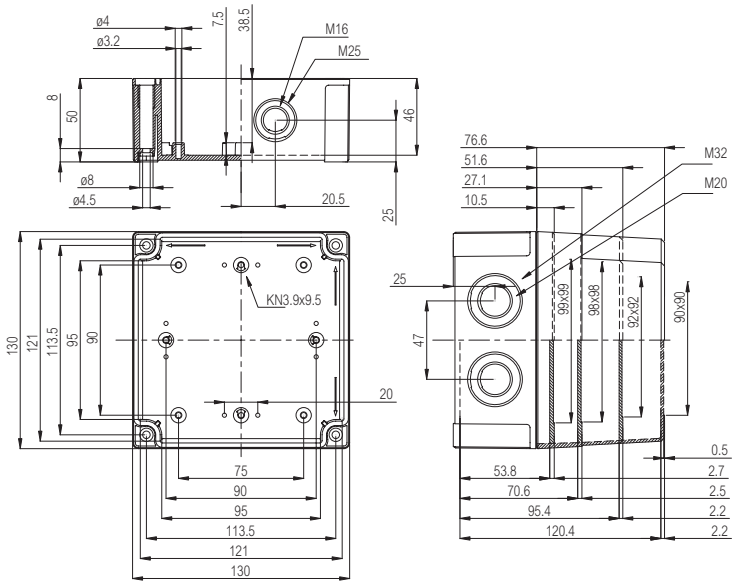

© Fibox Oy, Данные могут быть изменены без уведомления (напечатан: 15.3.2022)